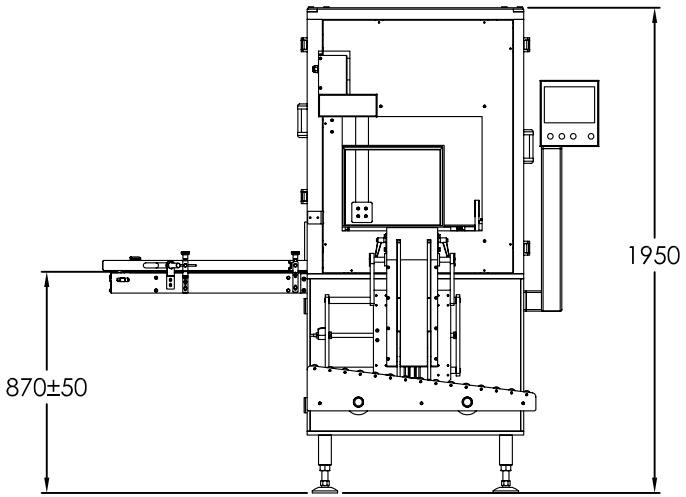

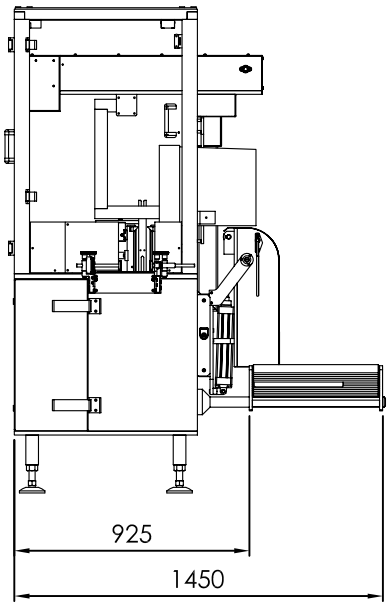

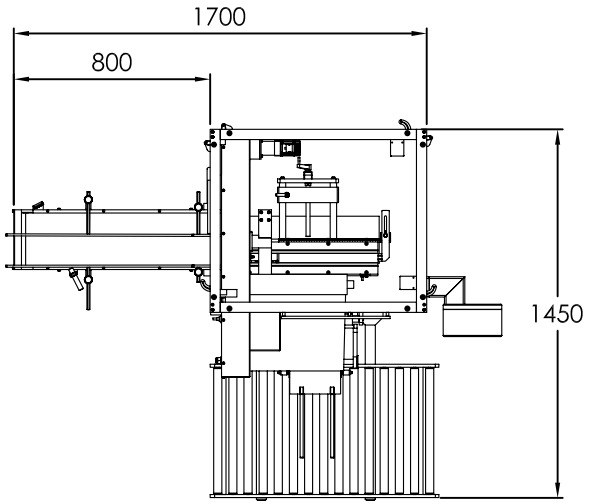

Data	Rev.	Compilat.	Motivo Revisione		
Q.tà° unit.		Tavola: 1 / 1	Materiale	Peso	Dim. grezzo
Denominazione			Trattamento Sup.	Dis. N°	A08_0001
INCARTONATRICE SEMIAUTOMATICA				Gruppo	

LUSIA Soluzioni meccaniche S.r.l.
Società Unipersonale
Via Inghera 44 c.c.i. - 04010 Roghi Z.Donato - Schiavolo (LT)

Commessa	08004	Pezzi 1	Scala 1:10
Commessa		Pezzi	Dieg. P.Marcello
			Data 03/02/2009

La LUSIA S.r.l. si riserva a termini di legge la proprieta' del presente disegno con divieto di riprodurlo o comunicarlo a terzi senza sua autorizzazione